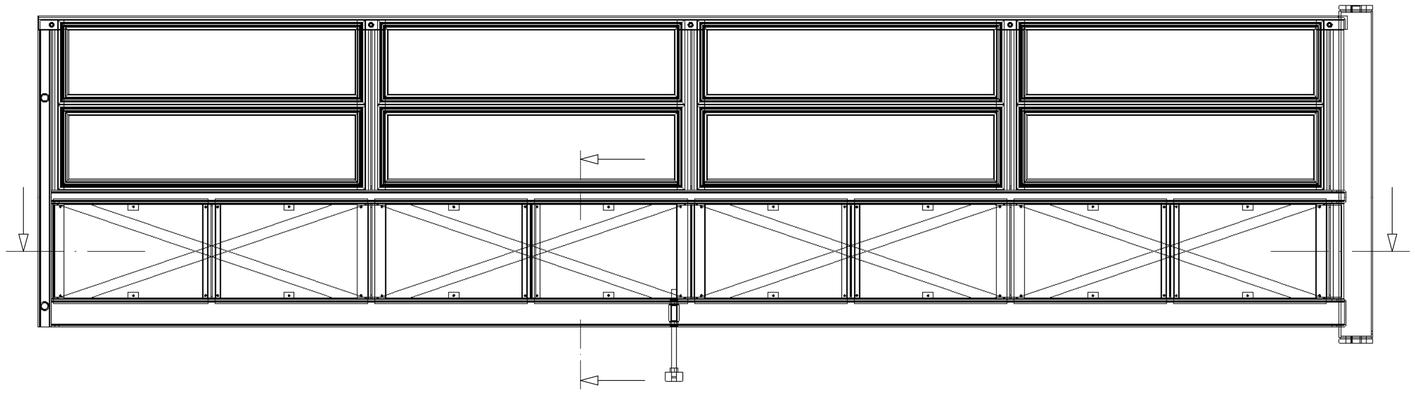

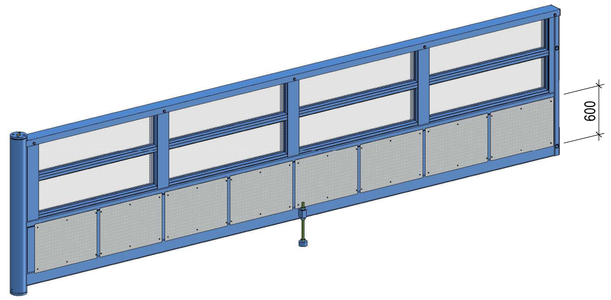

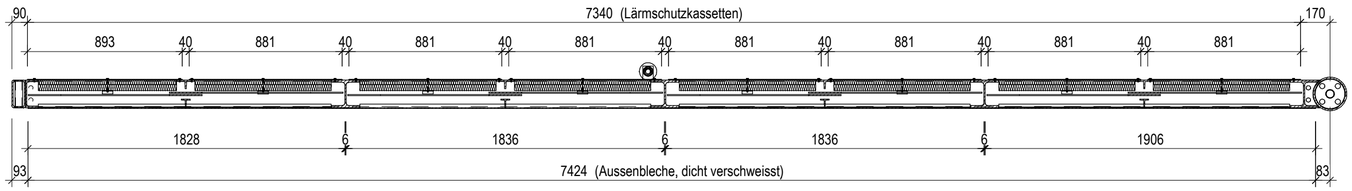

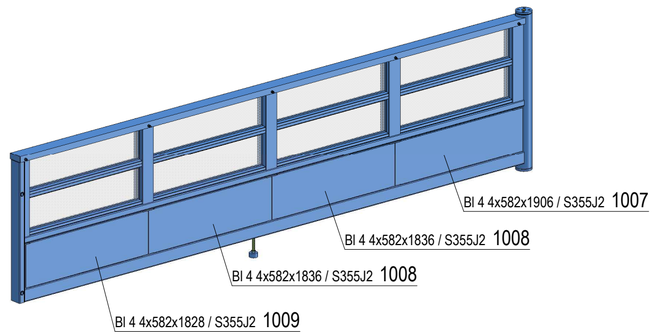

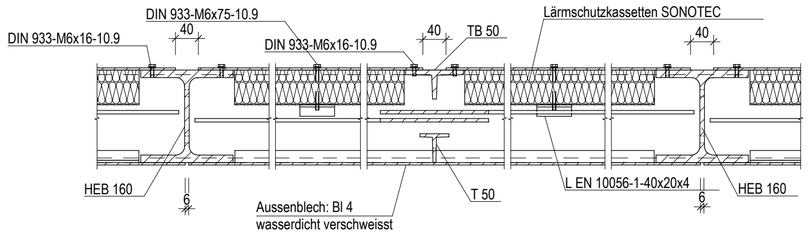

Glasschallschutzwand
4-seitiger Profilrahmen für die Glasaufnahme,
Enddeckel zum einschieben in HEB 160,
werkseitig zusammengebaut.
Verglasung aus VSG 20mm mit
0,76mm PVB-Folie klar (2x1mm TVG)
inkl. Vogelschutzstreifen vertikal 20mm,
Abstand ca. 100mm, Glaskanten rodiert

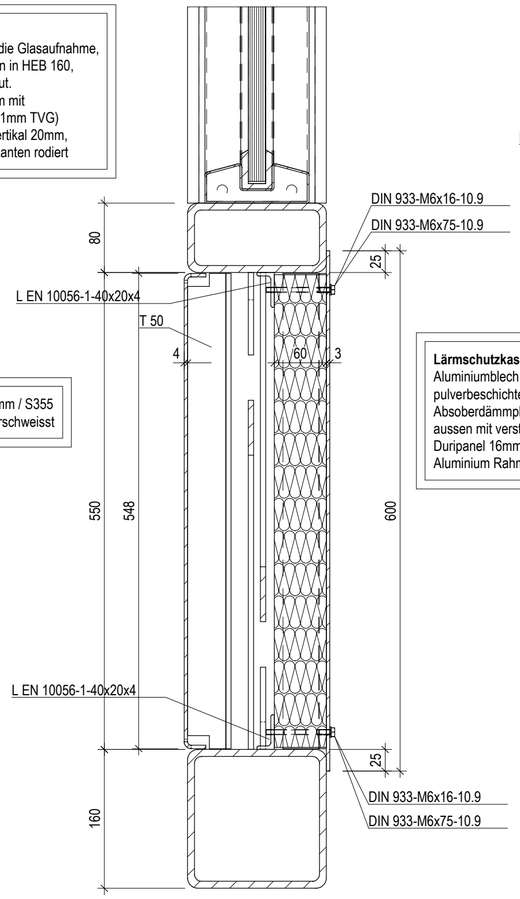

Aussenbleche: Blech 4mm / S355
rundum, wasserdicht verschweisst

Lärmschutzkassetten SONOTEC
Aluminiumblech 3mm / Lochung RG 12-20 (gerade)
pulverbeschichtet, Schichtstärke 80µm, Farbe nach DB 702
Absoberdämmplatte, Glasfaserplatte 40kg/m³,
aussen mit verstärktem Vlies, Stärke 40mm,
Duripanel 16mm für Luftschalldämmung, inkl. umlaufendes
Aluminium Rahmenprofil 3mm, pulverbeschichtet schwarz

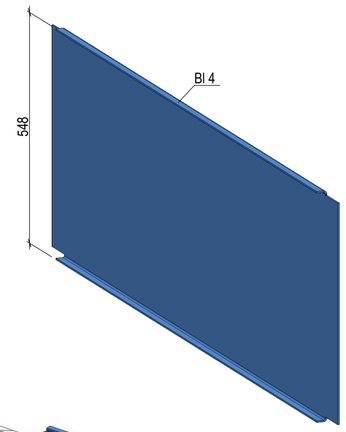

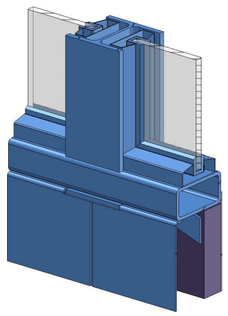

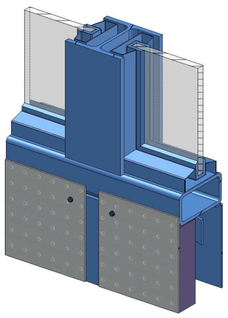

Stahlsorte
Sämtliche Stahlprofile und Stahlbleche aus S355J2, wenn nicht anders angegeben
Schraubverbindungen aus SHV 10.9 feuerverzinkt, wenn nicht anders angegeben
Nichtrostende Schrauben A4-80

Alle Schweissnähte sind in Qualität "C" auszuführen
Sämtliche Schweissnähte sind durchgehend und rundum geschlossen
als Vollnähte oder Kehlnähte mit a=4mm ausführen, wenn nicht anders angegeben
Die Nähte sind gemäss SIA 263 zu prüfen

PLAN GENEHMIGT
DATUM:
UNTERSCHRIFT:

Steibock AG
Gotthardstrasse 22
Postfach 107
6472 Erstfeld

T: +41 (0)41882 03 03
F: +41 (0)41882 03 00
www.steibock-ag.ch
info@steibock-ag.ch

	NAME	DATUM	MASSSTAB	FORMAT
GEZEICHNET	anderegg	12.02.2019	-	A2
GEPRÜFT	-	-		
GENEMIGT	-	-		

DIESE ZEICHNUNG DARF OHNE UNSERE AUSDRÜCKLICHE GENEHMIGUNG WEDER KOPIERT NOCH AN DRITTPERSONEN ZUGÄNGLICH GEMACHT WERDEN. © STEIBOCK AG

BAUHERR
Kanton Uri Baudirektion, Amt für Tiefbau, 6460 Altdorf
-

OBJEKT
Hochwasserschutz Riemenstaldnerbach
SBB-Brücke Sisikon

BENENNUNG
Hochwasserschutz-Tore
Konstruktion Tor 1 / Verkleidungsbleche
-
-

AUFTRAGSNUMMER	ZEICHNUNGSNUMMER	VERSION
50385	18-50385-108	A