8 Stück

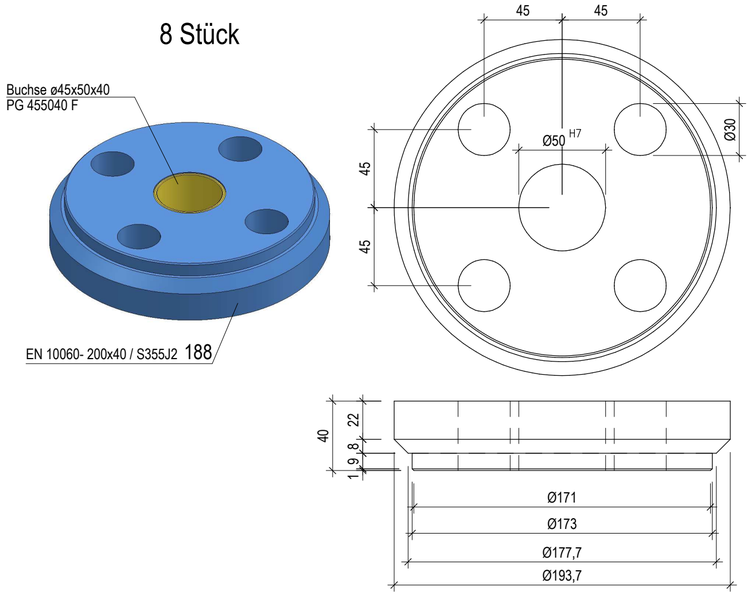

4 Stück

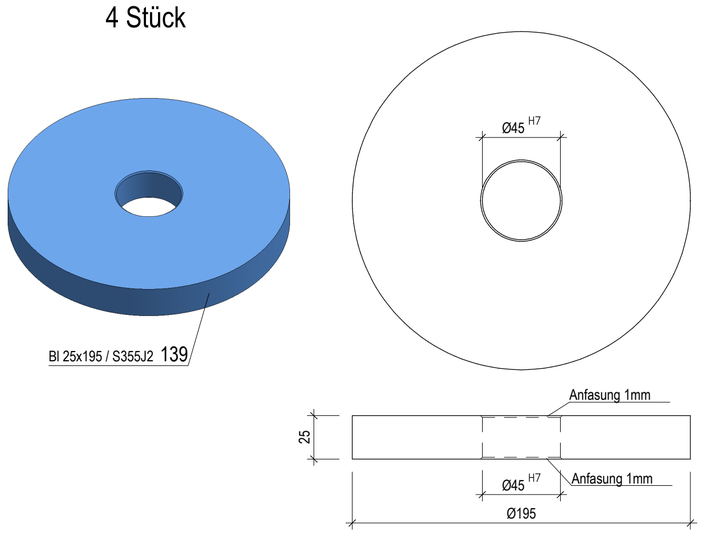

4 Stück

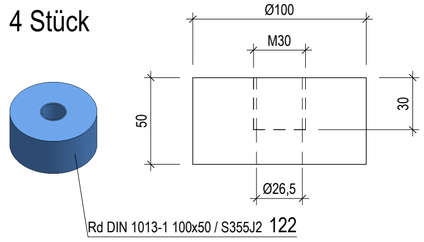

2 Stück

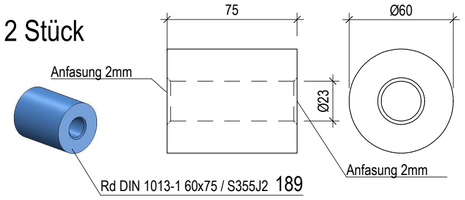

2 Stück

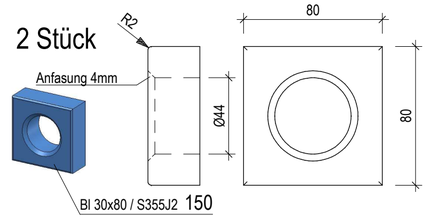

64 Stück

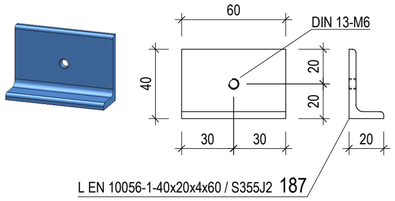

4 Stück

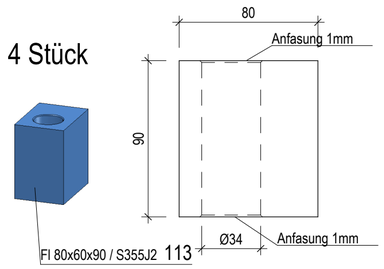

4 Stück

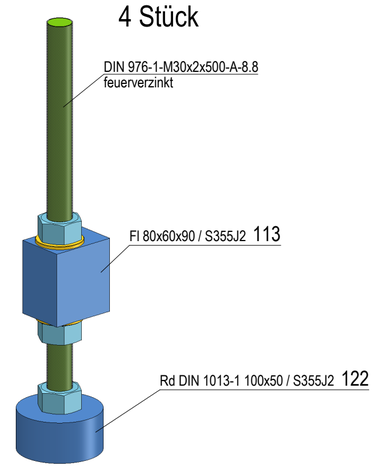

1 Stück

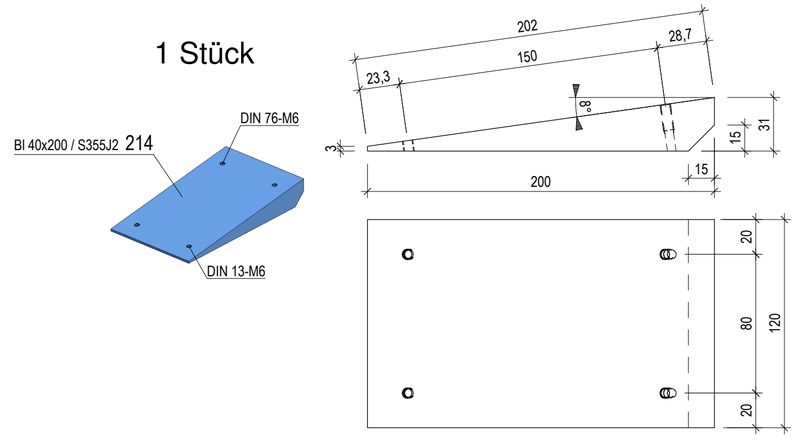

4 Stück

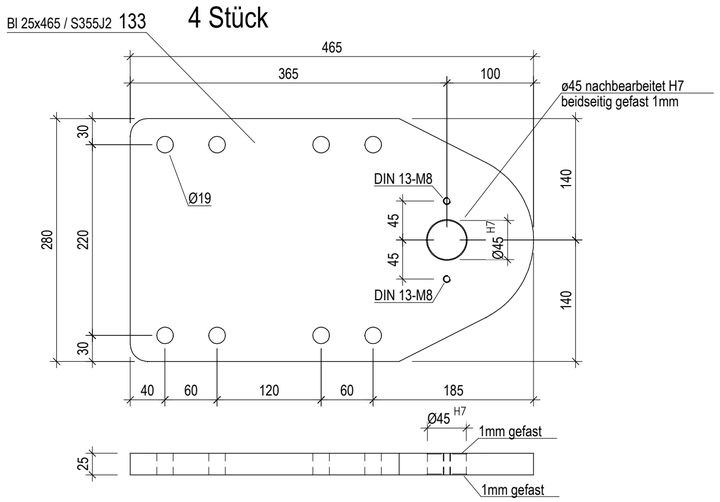

4 Stück

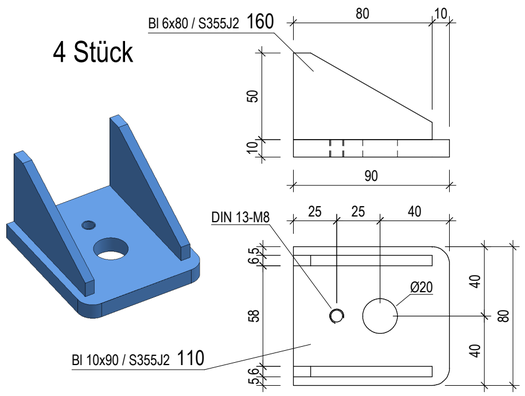

Stahlsorte
Sämtliche Stahlprofile und Stahlbleche aus S355J2, wenn nicht anders angegeben
Schraubverbindungen aus SHV 10.9 feuerverzinkt, wenn nicht anders angegeben
Nichtrostende Schrauben A4-80

Alle Schweissnähte sind in Qualität "C" auszuführen
Sämtliche Schweissnähte sind durchgehend und rundum geschlossen
als Vollnähte oder Kehlnähte mit a=4mm ausführen, wenn nicht anders angegeben
Die Nähte sind gemäss SIA 263 zu prüfen

PLAN GENEHMIGT
DATUM:
UNTERSCHRIFT:

Steibock AG
Gotthardstrasse 22
Postfach 107
6472 Erstfeld

T: +41 (0)41882 03 03
F: +41 (0)41882 03 00
www.steibock-ag.ch
info@steibock-ag.ch

	NAME	DATUM	MASSSTAB	FORMAT
GEZEICHNET	anderegg	24.06.2019	-	A2
GEPRÜFT	-	-		
GENEMIGT	-	-		

DIESE ZEICHNUNG DARF OHNE UNSERE AUSDRÜCKLICHE GENEHMIGUNG WEDER KOPIERT NOCH AN DRITTPERSONEN ZUGÄNGLICH GEMACHT WERDEN. © STEIBOCK AG

BAUHERR
Kanton Uri Baudirektion, Amt für Tiefbau, 6460 Altdorf
-

OBJEKT
Hochwasserschutz Riemenstaldnerbach
SBB-Brücke Sisikon

BENENNUNG
Hochwasserschutz-Tore
Bearbeitungsteile / S355
-
-

AUFTRAGSNUMMER	ZEICHNUNGSNUMMER	VERSION
50385	18-50385-106	B